burda style

2/2019 Download-Schnitt

Данные для разных размеров указаны последовательно через тире. Если стоит только одно число, то оно относится ко всем размерам.

111 A B Пуловер ●●●●

Размеры 34, 36, 38, 40, 42, 44
Длина по спинке ок. 73 см.

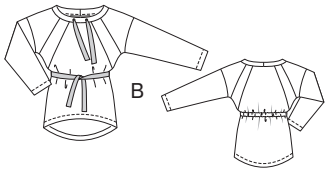

Экстра-выкройка голубого цвета на листах выкроек C и D
C: детали 1–6
D: деталь 7

Размер 34
Размер 36
Размер 38
Размер 40
Размер 42
Размер 44

Рекомендуемые ткани:
трикотажные полотна с ворсованной/махровой изнаночной стороной.

ВАМ ПОТРЕБУЕТСЯ:

- трикотажное полотно с ворсованной/махровой изнаночной стороной 1,95 м шириной 140 см для всех размеров;
- хлопчатобумажная лента 2,10–2,10–2,20–2,20–2,30–2,30 м шириной 3 см;
- 2 пробивающиеся блочки диаметром по 15 мм.
- шелковая бумага для перевода деталей выкройки с листа выкроек;
- карандаш, ножницы для бумаги;
- сантиметровая лента, масштабная линейка, обычная линейка;
- портновские булавки;
- портновский мелок;
- ножницы для раскроя и маленькие ножницы для рукоделия;
- копировальная бумага burda, зубчатое колесико для перевода деталей выкройки;
- игла швейной машины, ручная игла для шитья;
- двойная игла швейной машины;
- нитки для шитья, нитки для сметывания.

ВЫКРОЙКА ПУЛОВЕРА...

...голубого цвета, поэтому ее легко найти на листах выкроек. Детали бумажной выкройки можно просто вырезать или перевести. Для этого шелковую бумагу наложить на лист выкроек и приколоть. Перевести детали выкройки необходимого размера по соответствующим контурным линиям, не забывая про разметку и надписи. Детали бумажной выкройки вырезать.

Размер пуловера определяется по обхвату груди: разм. 34 = 80 см, разм. 36 = 84 см, разм. 38 = 88 см, разм. 40 = 92 см, разм. 42 = 96 см, разм. 44 = 100 см.

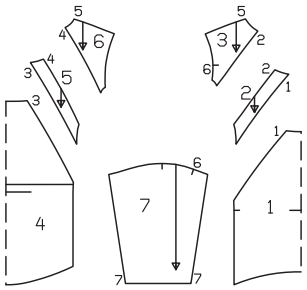

ПЛАН РАСКЛАДКИ...

...показывает, как расположить и приколоть детали выкройки на трикотажном полотне.

1 Перед со сгибом	1x
2 Планка переда	2x
3 Кокетка переда	2x
4 Спинка со сгибом	1x
5 Планка спинки	2x
6 Кокетка спинки	2x
7 Рукав	2x

Остальные детали:
a) планка горловины длиной 63–64–66–66–68–69 см и шириной 9 см (выкроить со сгибом);
b) планка кулиски талии спинки длиной 54–56–58–60–62–64 см и шириной 6 см (выкроить со сгибом).
(Все данные включают припуски на швы шириной 1,5 см).

ЖЕНЩИНЫ, РОСТ 168 см

Размер	34	36	38	40	42	44	46	48	50	52
Рост см	168	168	168	168	168	168	168	168	168	168
Обхват грудисм	80	84	88	92	96	100	104	110	116	122
Обхват талиисм	62	66	70	74	78	82	86	92	98	104
Обхват бедерсм	86	90	94	98	102	106	110	116	122	128
Длина плечасм	12	12	12	13	13	13	13	14	14	14
Длина рукавасм	59	59	60	60	61	61	61	61	62	62

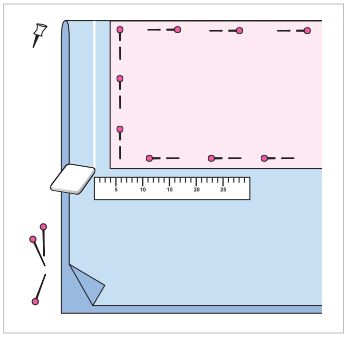

1 РАСКРОЙ

Трикотажное полотно сложить вдоль пополам лицевой стороной внутрь, совместив кромки. Детали бумажной выкройки наложить на трикотажное полотно согласно плану раскладки и приколоть. Вокруг деталей бумажной выкройки разметить с помощью линейки и портновского мелка припуски: на швы и по срезам – 1,5 см, на подгибку низа пуловера и рукавов – 3,5 см. В конце на сложенном вдвое полотне от сгиба вычертить детали a и b (для этого от сгиба отложить половину указанной выше длины деталей). Затем все детали выкроить.

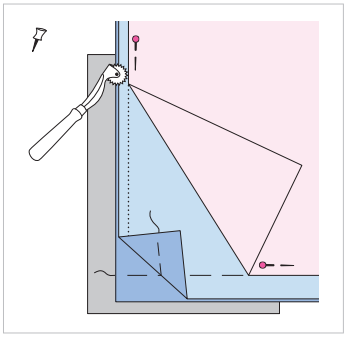

2 ЛИНИИ ШВОВ И РАЗМЕТКА

Контуры всех деталей выкройки (линии швов и низа), а также все обозначенные на деталях бумажной выкройки поперечные метки и линии перевести на изнаночную сторону деталей кроя с помощью зубчатого колесика (резца) и копировальной бумаги (см. инструкцию производителя). На спинке линии кулиски талии перевести на лицевую сторону крупными сметочными стежками.

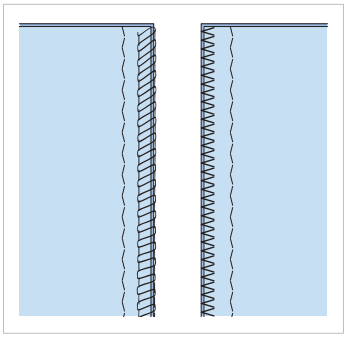

3 РЕКОМЕНДАЦИИ ПО РАБОТЕ С ТРИКОТАЖНЫМИ ПОЛОТНАМИ

Детали кроя из трикотажных полотен стачивают узким зигзагообразным стежком для сохранения эластичности материала. Подгибку низа настрачивают двойной иглой. Припуски швов обметывают оверлочными или зигзагообразными стежками.

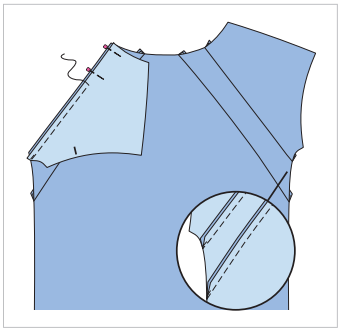

4 ШВЫ ПЕРЕДА И СПИНКИ

Планки переда приколоть к переду лицевой стороной к лицевой стороне (контрольная метка 1), притачать. Затем аналогично притачать кокетки переда (контрольная метка 2). Планки и кокетки спинки притачать к спинке (контрольные метки 3 и 4). Припуски каждого шва срезать до ширины 7 мм и обметать вместе. Припуски всех швов заутюжить вверх.

Copyright 2016 by Verlag Aenne Burda GmbH & Co. KG, Hubert-Burda-Platz 2, D-77652 Offenburg.
Все модели, выкройки и схемы защищены авторским правом, копирование и использование в коммерческих целях запрещено. Издательство не несет ответственность за ущерб, возникший по причине ненадлежащего использования выкроек, материалов и неверного выполнения советов и руководств, а также неправильного обращения с моделями.

burda style

2/2019 Download-Schnitt

Данные для разных размеров указаны последовательно через тире. Если стоит только одно число, то оно относится ко всем размерам.

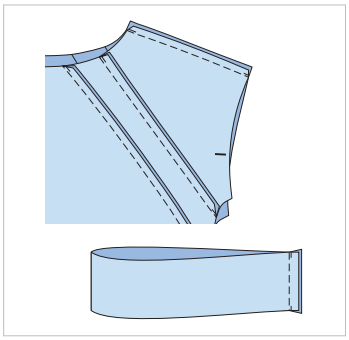

5 ПЛЕЧЕВЫЕ ШВЫ/ПЛАНКА ГОРЛОВИНЫ

Перед наложить на спинку лицевой стороной к лицевой стороне, сколоть и стачать плечевые срезы (контрольная метка 5). Припуски каждого шва срезать до ширины 7 мм, обметать вместе и заутюжить на спинку. На планке горловины стачать короткие срезы лицевой стороной к лицевой стороне с припусками шириной 1,5 см (= задний средний шов). Припуски шва срезать близко к строчке и разутюжить.

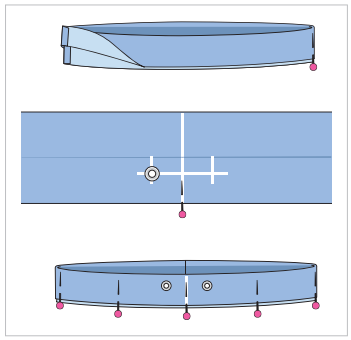

6 ПОДГОТОВИТЬ ПЛАНКУ ГОРЛОВИНЫ

Планку горловины сложить вдоль пополам изнаночной стороной внутрь, сгиб слегка приутюжить. Планку снова разложить, на планке разметить линию середины переда. На расстоянии по 3 см от линии середины переда и на расстоянии по 1,5 см от сгиба поставить метки для блочек. По разметке установить блочки согласно инструкции производителя. Планку горловины снова сложить пополам, открытые срезы сколоть.

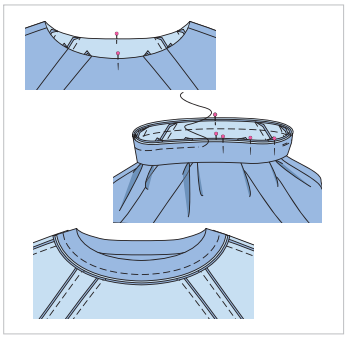

7 ПРИТАЧАТЬ ПЛАНКУ ГОРЛОВИНЫ

На переде и спинке поставить булавками метки середины переда и спинки. Планку горловины (a) приколоть к срезу горловины, совместив линии середины переда и задний средний шов планки с линией середины спинки пуловера. Блочки лежат по обеим сторонам от линии середины переда на переде. Планку притачать, слегка растягивая. Припуски шва срезать до ширины 7 мм и обметать вместе. Планку отвернуть вверх, припуски шва заутюжить на перед и спинку.

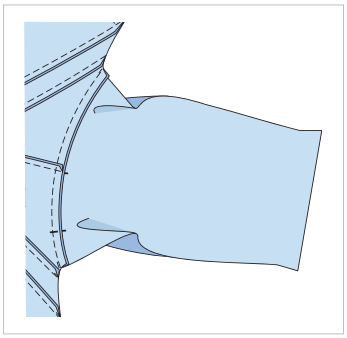

8 ПРИТАЧАТЬ РУКАВА

Рукава приколоть к срезам пройм лицевой стороной к лицевой стороне, совместив поперечные метки середины рукавов с плечевыми швами и поперечные метки 6 на рукавах и переде. Притачать. Припуски каждого шва срезать близко к строчке, обметать вместе и заутюжить на рукав.

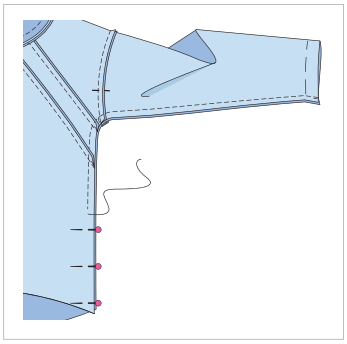

9 ШВЫ РУКАВОВ И БОКОВЫЕ ШВЫ

Перед наложить на спинку лицевой стороной к лицевой стороне, рукава сложить вдоль лицевой стороной внутрь. Сначала сколоть концы швов притачивания рукавов, затем сколоть и стачать срезы рукавов и боковые срезы. Припуски каждого шва срезать близко к строчке, обметать вместе и заутюжить назад.

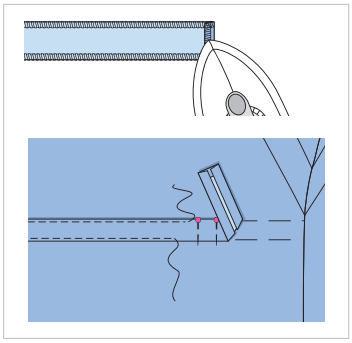

10 КУЛИСКА СПИНКИ

Все срезы планки для кулиски спинки (b) обметать. Сначала короткие, затем продольные срезы заутюжить на изнаночную сторону на ширину по 1,5 см. Планку приколоть к спинке по линиям совмещения, концы планки лежат у боковых швов. Планку настрочить вдоль верхнего и нижнего заутюженных срезов в край. В начале и в конце строчек выполнить закрепки.

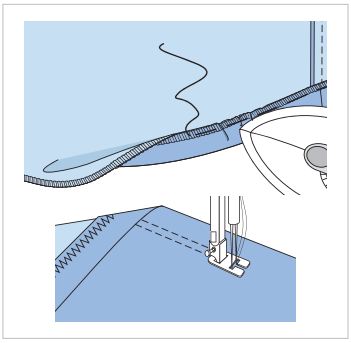

11 ПОДГИБКА НИЗА

Припуск на подгибку низа пуловера обметать, отвернуть на изнаночную сторону и приметать, на участках скруглений припуск припосадить и приутюжить. Нижний край пуловера отстрочить на расстоянии 3 см. В швейную машину установить двойную иглу, в машину заправить две верхние нитки. Строчку выполнять с лицевой стороны пуловера, при этом верхние нитки образуют 2 прямые параллельные строчки, а нижняя нитка – зигзагообразные стежки. Таким образом подгибка низа сохраняет эластичность. Аналогично выполнить подгибку низа рукавов.

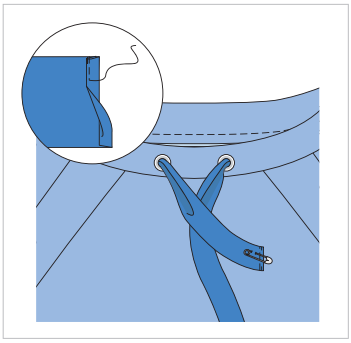

12 В КУЛИСКИ ВДЕТЬ ЛЕНТЫ

От ленты шириной 3 см отрезать отрезок длиной 1,00 м. Концы ленты подвернуть дважды и застрочить, чтобы они не осыпались. Ленту вдеть в планку горловины с помощью английской булавки через блочки. Оставшийся отрезок ленты вдеть в кулиску талии спинки, концы ленты подвернуть и застрочить.

Copyright 2016 by Verlag Aenne Burda GmbH & Co. KG, Hubert-Burda-Platz 2, D-77652 Offenburg.
Все модели, выкройки и схемы защищены авторским правом, копирование и использование в коммерческих целях запрещено. Издательство не несет ответственность за ущерб, возникший по причине ненадлежащего использования выкроек, материалов и неверного выполнения советов и руководств, а также неправильного обращения с моделями.